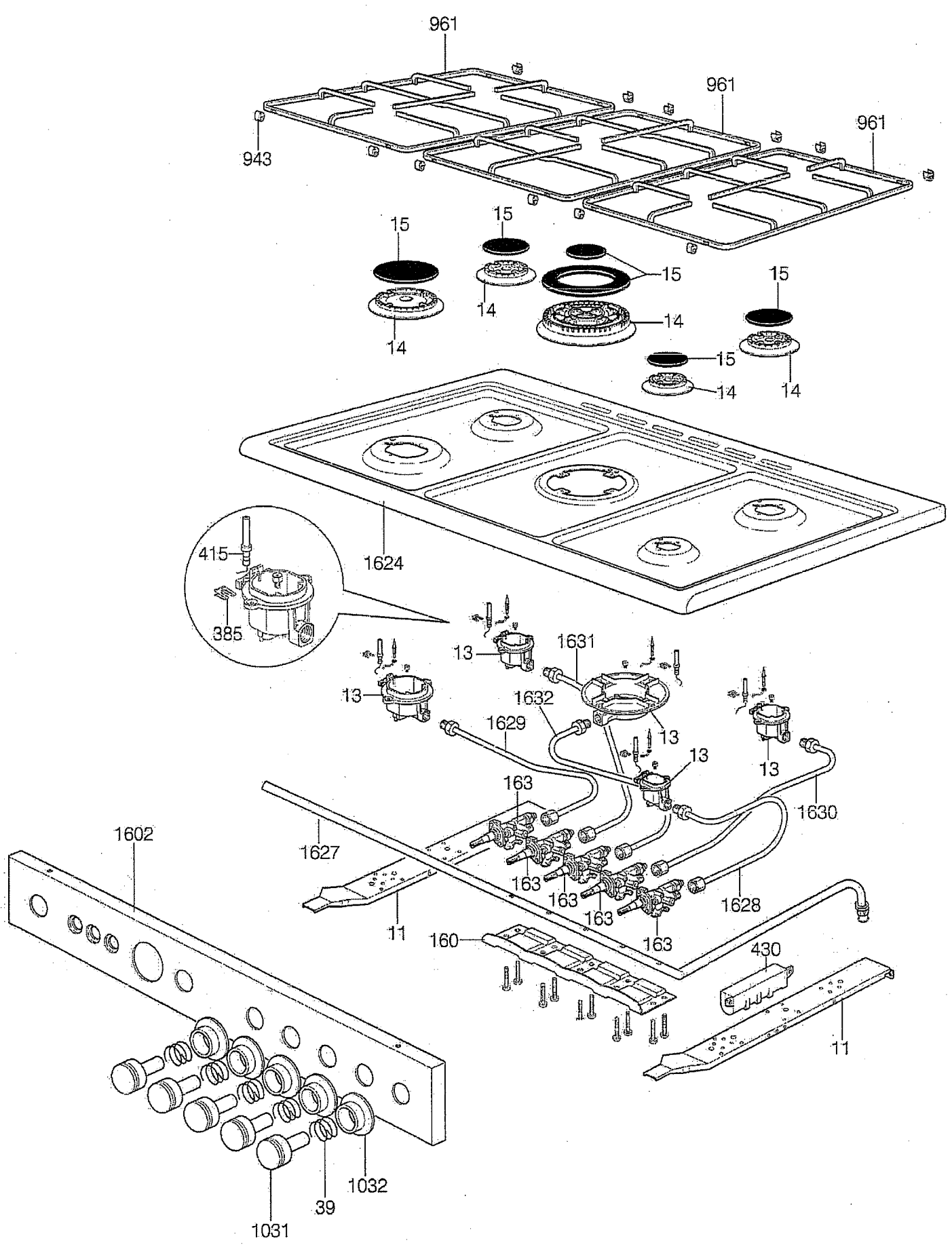
961
961
961
943
15
15
15
15
14
14
14
15
14
14
1624
415
385
13
1631
13
1632
1629
13
13
13
163
1630
1602
1627
163
163
163
163
1628
11
160
430
11
1032
39
1031

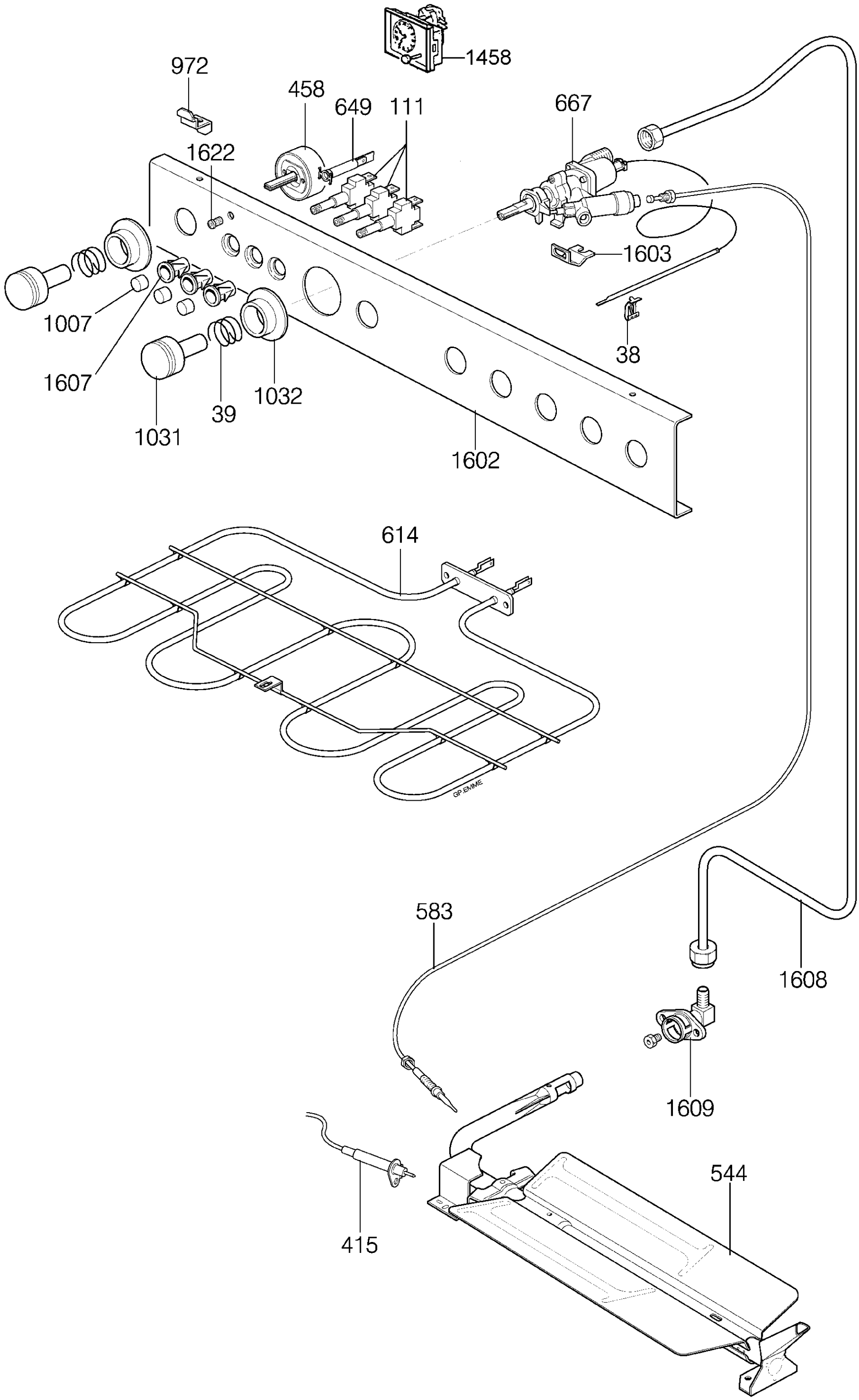
1458
972
458
649
111
667
1622
1603
1007
38
1607
1032
39
1031
1602
614
GP.EMME
583
1608
1609
544
415

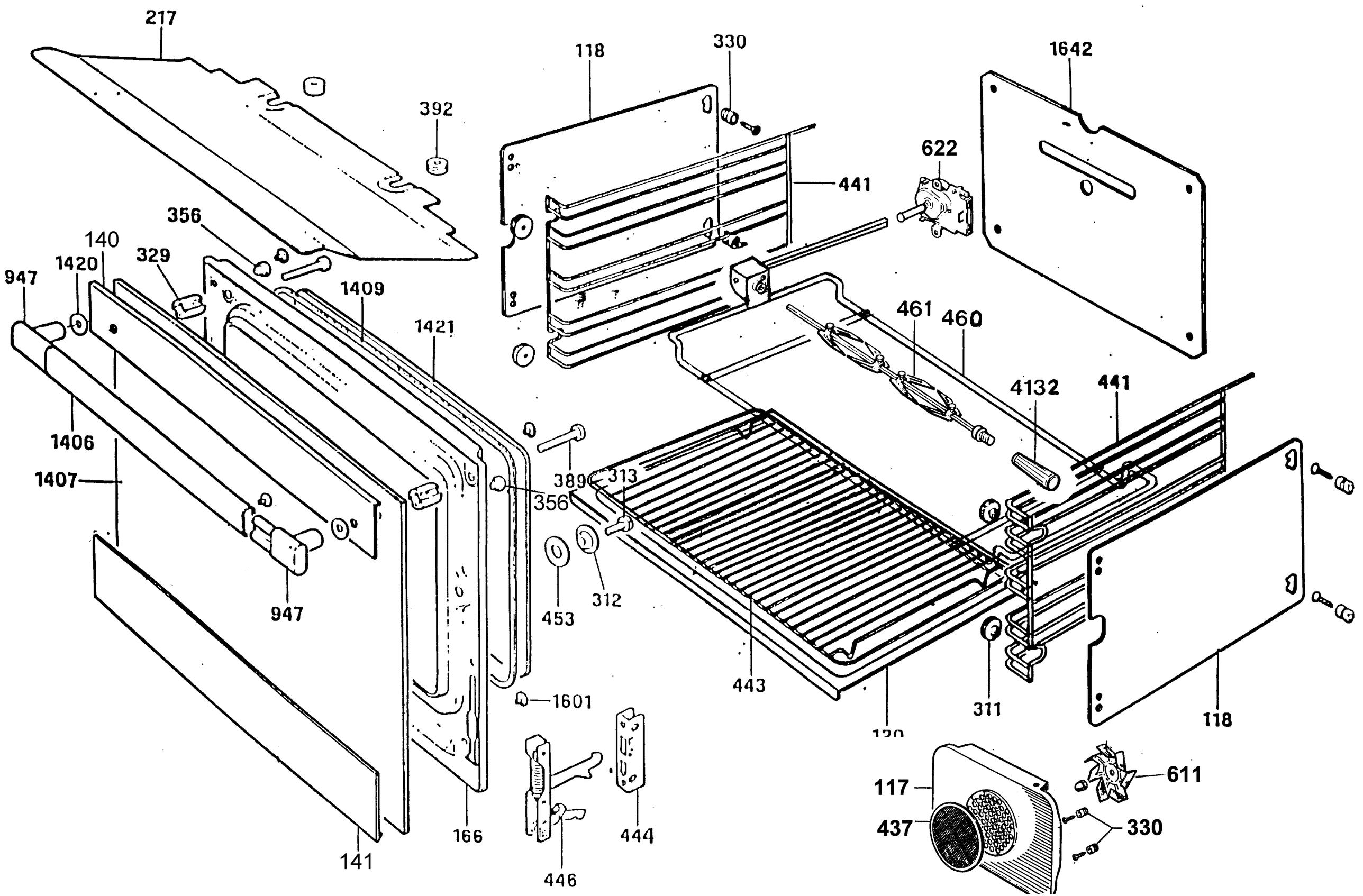
217
392
118
330
1642
622
441
356
140
1420
329
947
1409
1421
461
460
4132
441
1406
1407
389
313
356
453
312
947
443
311
118
1601
166
444
446
141
117
437
611
330

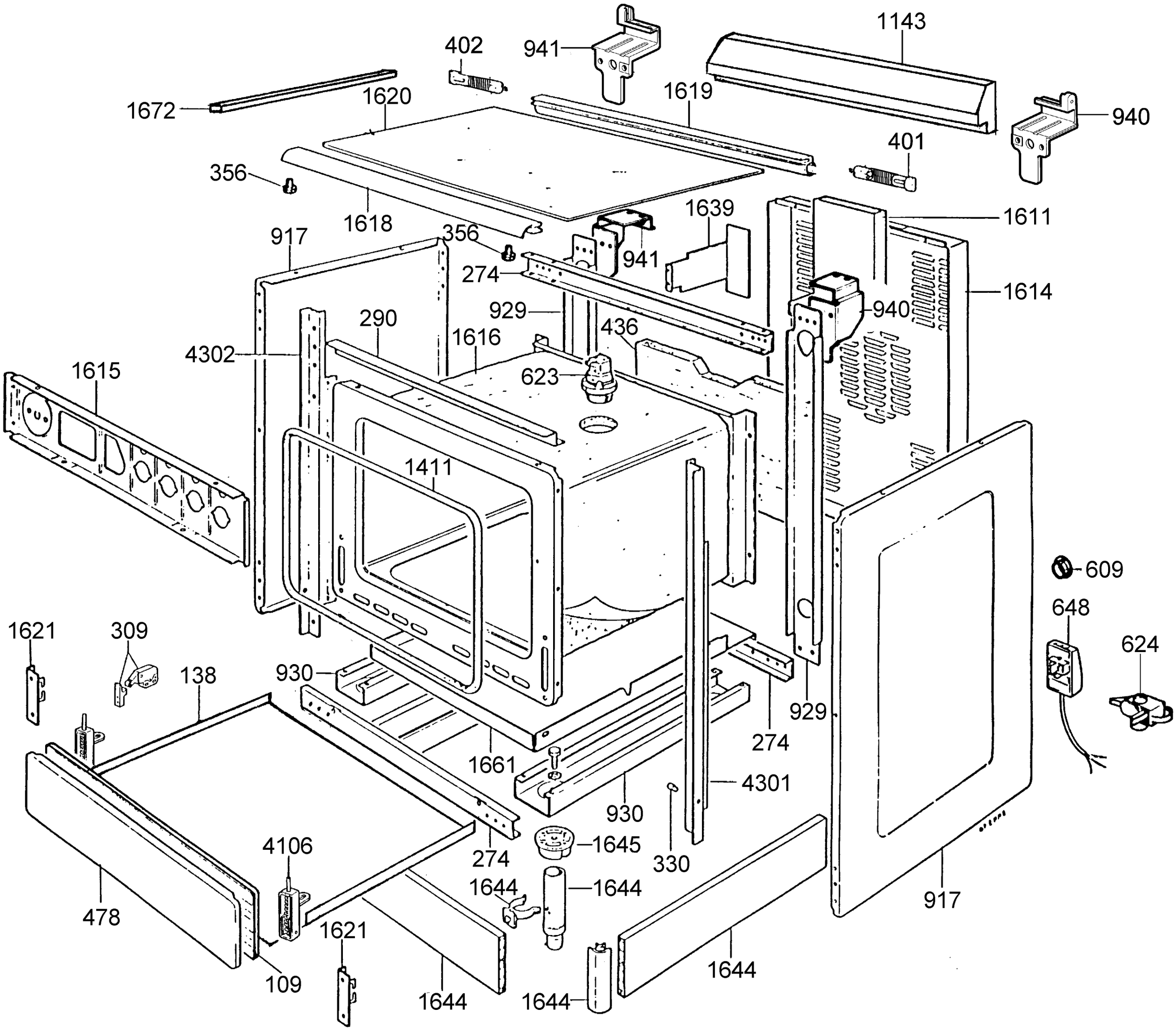
1143
402
941
1672
1620
1619
940
401
356
1618
1639
1611
917
356
941
274
1614
929
940
290
436
4302
1616
623
1615
1411
609
648
1621
309
624
138
930
929
274
1661
4301
930
1645
4106
274
330
1644
1644
478
917
1621
109
1644
1644
1644